

LRH Unique Supplies

SISTEME DE ALUMINIU PENTRU FAȚADE VENTILATE

2026

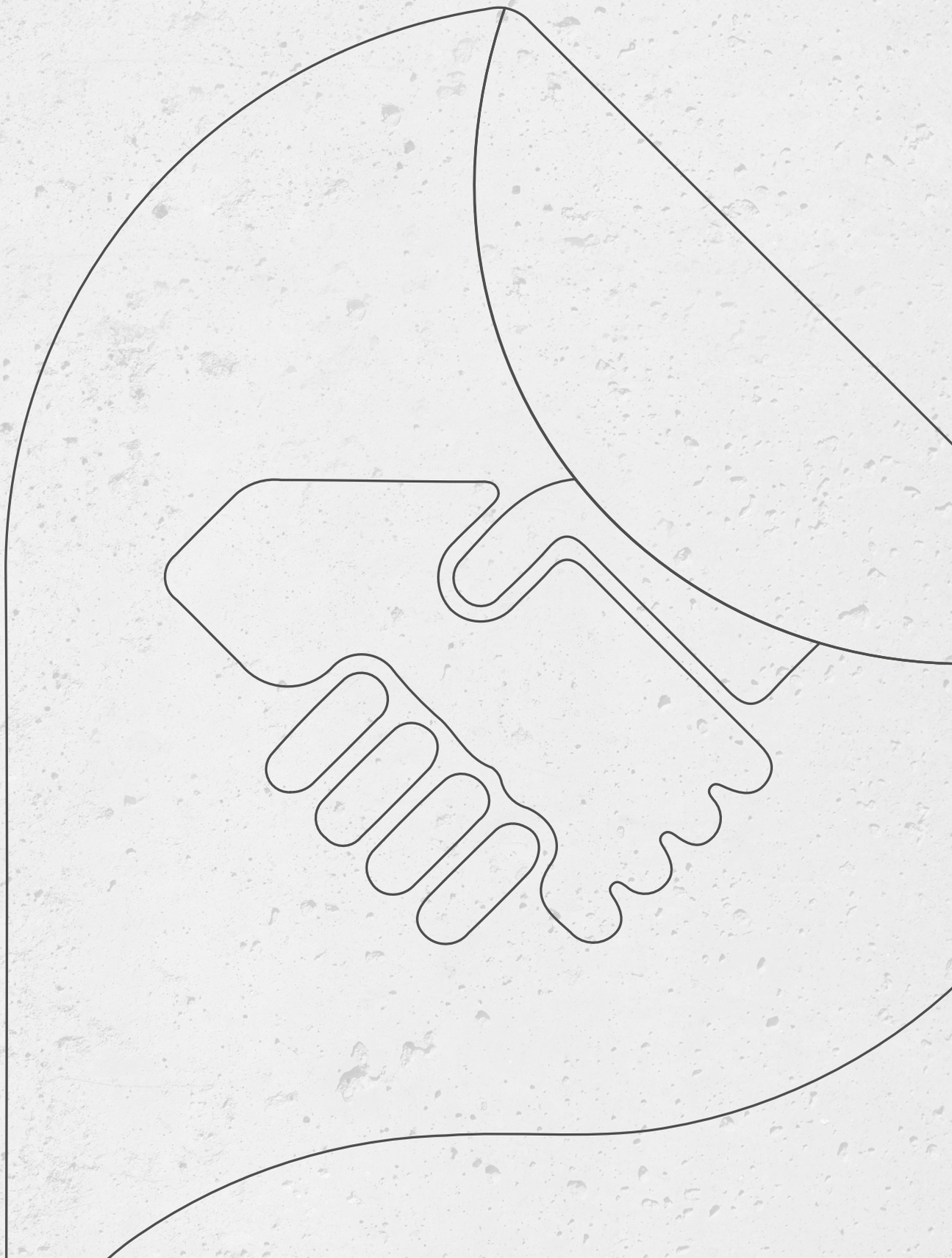

Acest concept propune o soluție inovatoare pentru îmbrăcarea pereților exteriori cu materiale diverse, având ca funcție principală separarea materialului de acoperire de peretelui suport .

Prin implementarea acestui concept, se realizează o fațadă ventilată prin instalarea unei învelitori rigide, care este separată de peretele clădirii si este ancorată în acesta pentru a prelua încărcările proprii, pe lângă încărcările generate de vânt.

Cavitatea creată între învelitoare și perete trebuie să fie deschisă în anumite puncte, în general în zona îmbinărilor, pentru a asigura ventilarea adecvată.

Această cavitate contribuie la îmbunătățirea performanțelor clădirii, prevenind acumularea de umiditate și condens, și conferind o stabilitate mai mare întregii construcții, ceea ce contribuie la prelungirea duratei sale de viață.

În principiu, instalarea presupune montarea unui cadru de aluminiu pe peretele și structura clădirii, urmată de fixarea plăcilor invelitoare.

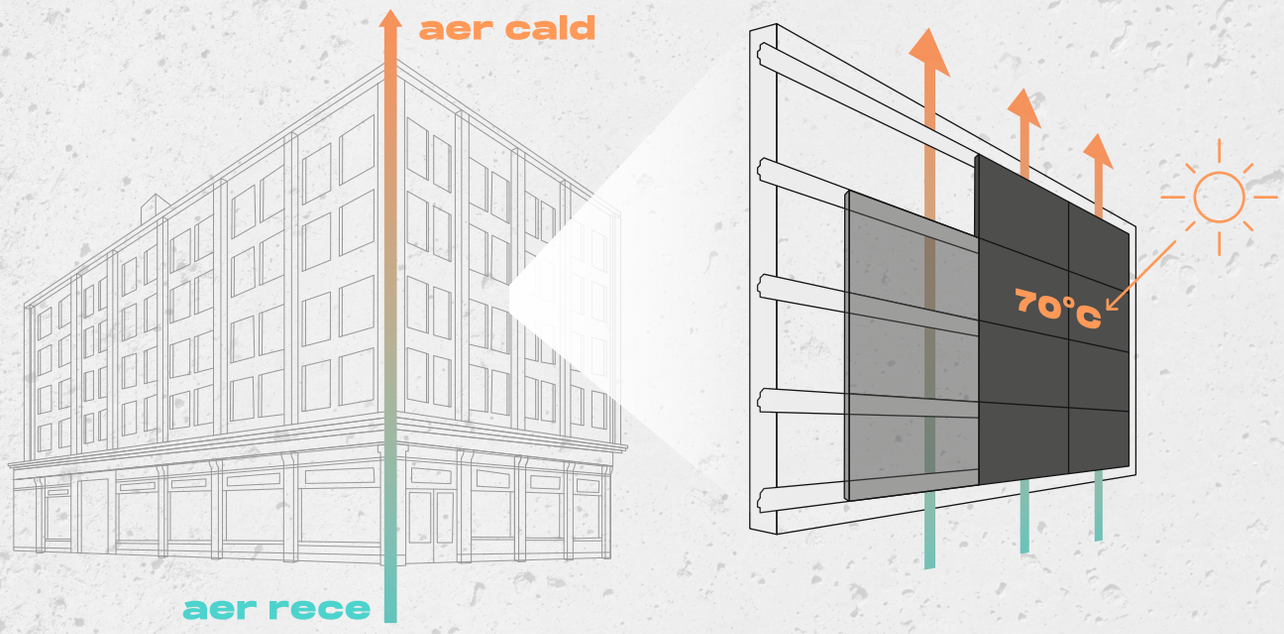

AVANTAJE

✔
Fațada ventilată oferă numeroase avantaje în protejarea peretelui de încadrare și a structurii clădirii împotriva agenților atmosferici, contribuind astfel la o funcționalitate îmbunătățită și o durabilitate sporită.

✔
În primul rând, această soluție eficientă reduce dilatarea termică și previne apariția petelor de umiditate. Prin separarea materialului de acoperire de peretele de cărămidă, fațada ventilată oferă o barieră protectoare împotriva intemperiilor și contribuie la menținerea aspectului estetic al clădirii pe termen lung.

✔
Fațada reprezintă un element crucial în protecția clădirii împotriva agenților atmosferici și, datorită performanțelor ceramice superioare, se obține o îmbunătățire semnificativă a acestei protecții. Materialul ceramic utilizat în învelitoarea fațadei este recunoscut pentru rezistența sa la intemperii și pentru proprietățile sale izolatoare.

✔
Fatadele ventilate ofera arhitecților, elemente cu un design atractiv, ce pot fi folosite într-o varietate de proiecte si ce deschid noi orizonturi de creativitate.

✔
Un alt avantaj al fațadei ventilate este generarea unui spațiu interior suplimentar. Prin instalarea izolației termice pe partea exterioară a peretelui de cărămidă, se optimizează utilizarea inerției termice a peretelui de susținere, ceea ce conduce la economii de energie semnificative și la un confort termic îmbunătățit în interiorul clădirii.

✔
Un aspect esențial al acestei soluții este eliminarea punților termice. Fațada ventilată creează o cavitate ventilată între plăcile ceramice și învelitoare, oferind posibilitatea de a instala izolație termică continuă. Aceasta asigură protecția plăcilor de beton, a cutiilor pentru obloane și a altor elemente constructiv importante, reducând riscul de apariție a condensului și al deteriorărilor cauzate de umiditate.

✔
Greutatea fațadei este suportată de structura de beton, în timp ce învelitoarea își îndeplinește rolul de a rezista la încărcările de vânt, prin intermediul structurii de aluminiu. Astfel, se realizează o repartizare echilibrată a funcțiilor, promovând durabilitatea și stabilitatea clădirii.

În concluzie, fațada ventilată reprezintă o soluție inovatoare și eficientă din punct de vedere energetic, ce aduce numeroase beneficii în protejarea și îmbunătățirea performanțelor clădirii.

AVANTAJE TERMICE

În timpul iernii păstrează clădirea încălzită, iar aerul rece este împiedicat să afecteze structura clădirii.

În timpul verii fațada ventilată are un efect de răcire atunci când afară sunt temperaturi ridicate.

Cele mai multe dintre razele soarelui sunt reflectate de placare.

Căldura care trece prin panou este parțial disipată prin efectul de ventilare din cavitate.

Un beneficiu suplimentar în controlul temperaturii este minimizarea mișcării structurale a clădirii.

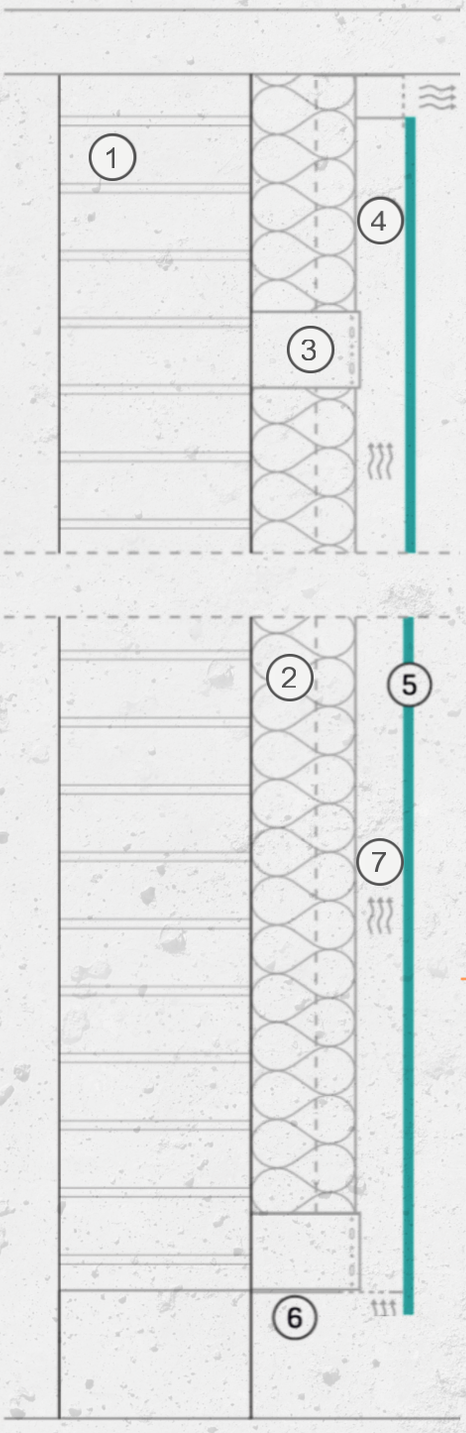

1 perete suport

2 termoizolație

3 console asezate pe plăcuțe termoizolante

4 profile de prindere din aluminiu

5 plăci de fibrociment

6 organe de asamblare

7 camera de aer

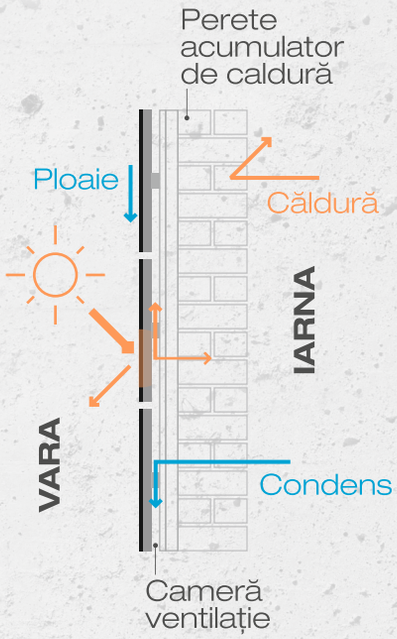

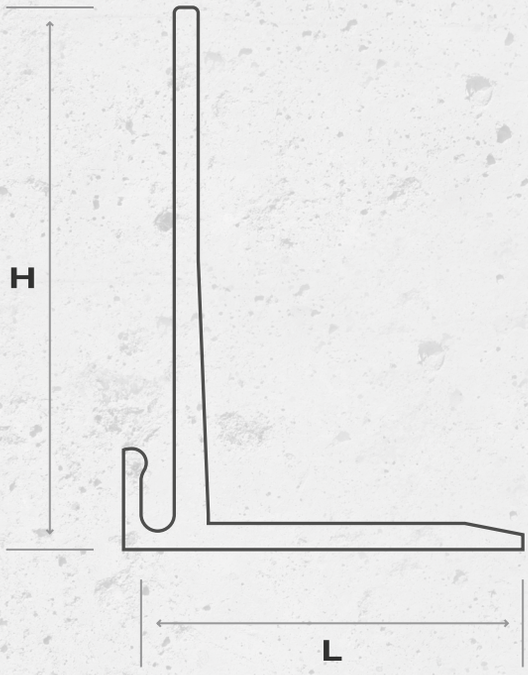



BRIDĂ

cod profil	L	H	observații material
LRHus - 01.04.02	40,00	40,00	EN AW - 6063 [AlMg0.7Si] T66
LRHus - 01.04.03	40,00	60,00	EN AW - 6063 [AlMg0.7Si] T66

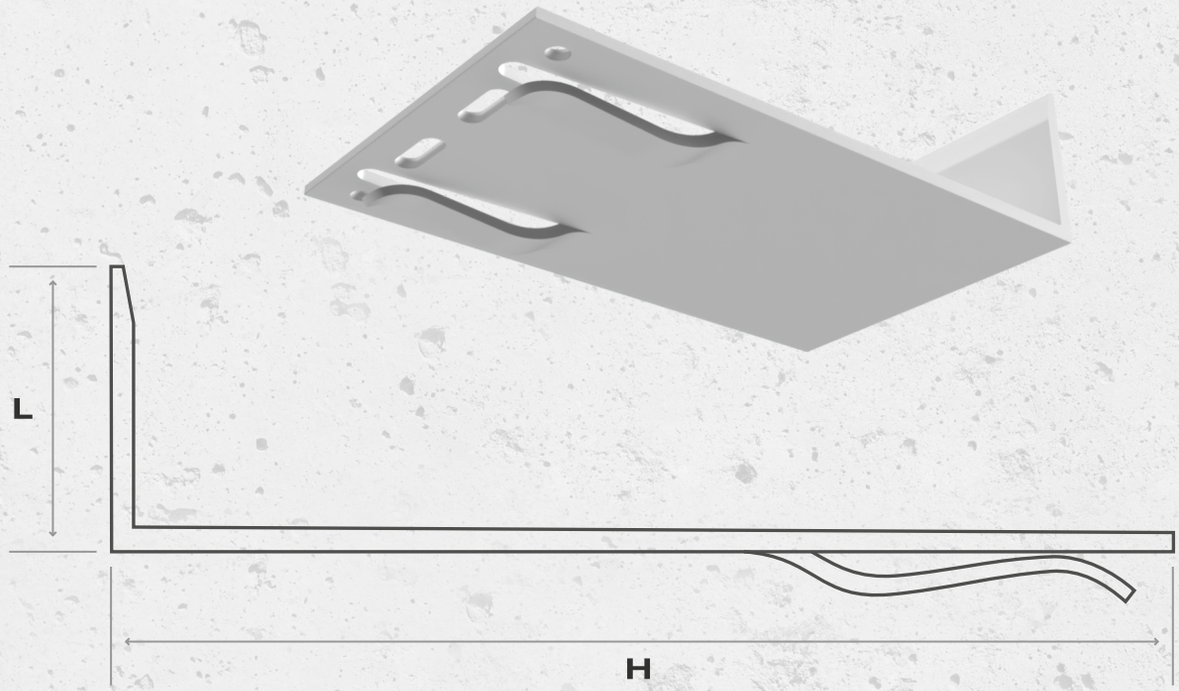

CONSOLĂ

cod profil	L	H	observații material
LRHus - 01.01.03 - Profil consolă L40x120x90	40,00	120,00	EN AW - 6063 [AlMg0.7Si] T66
LRHus - 01.01.02 - Profil consolă L40x150x90	40,00	150,00	EN AW - 6063 [AlMg0.7Si] T66
LRHus - 01.01.11 - Profil consolă L60x150x90	60,00	150,00	EN AW - 6063 [AlMg0.7Si] T66
LRHus - 01.01.04 - Profil consolă L60x180x90	60,00	180,00	EN AW - 6063 [AlMg0.7Si] T66
LRHus - 01.01.05 - Profil consolă L60x210x90	60,00	210,00	EN AW - 6063 [AlMg0.7Si] T66



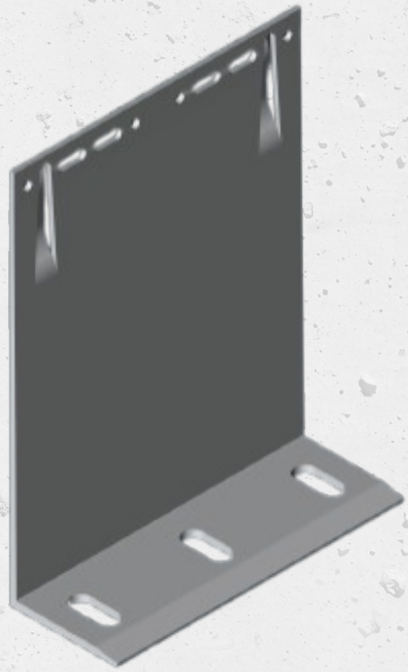

CONSOLE DUBLE

cod profil	L	H	observații material
LRHus - 01.01.07 Profil Consolă Dublă L40x120x160	40,00	120,00	EN AW - 6063 [AlMg0.7Si] T66
LRHus - 01.01.06 Profil Consolă Dublă L40x150x160	40,00	150,00	EN AW - 6063 [AlMg0.7Si] T66
LRHus - 01.01.08 Profil Consolă Dublă L60x180x160	60,00	180,00	EN AW - 6063 [AlMg0.7Si] T66
LRHus - 01.01.09 Profil Consola Dubla L60x210x160	60,00	210,00	EN AW - 6063 [AlMg0.7Si] T66

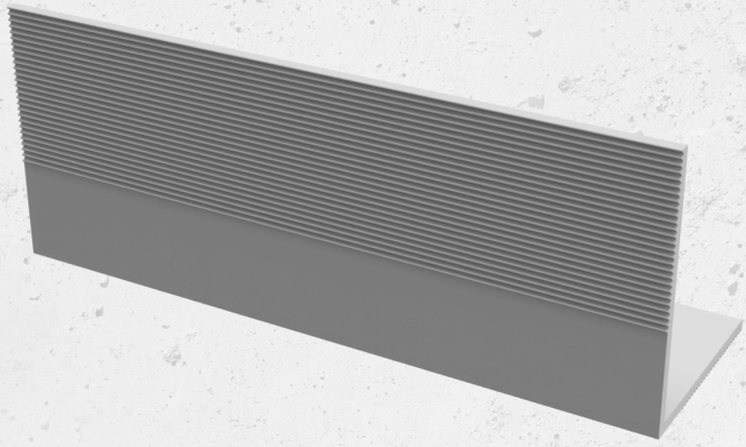

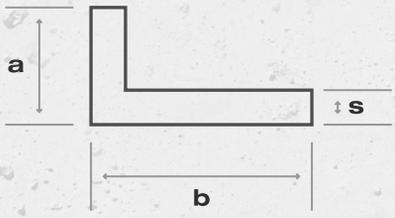

CORNIER

cod profil	a	b	s	obs. mat.	Kg/ ml
C01	20,00	40,00	2,0	EN AW – 6063 [AlMg0.7Si] T66	0,313
C02	20,00	60,00	2,0	EN AW – 6063 [AlMg0.7Si] T66	0,421
C03	40,00	50,00	2,0	EN AW – 6063 [AlMg0.7Si] T66	0,474
C04	60,00	60,00	2,0	EN AW – 6063 [AlMg0.7Si] T66	0,637

Vă rugăm să ne contactați pentru mai multe dimensiuni ale reperelor prezentate.



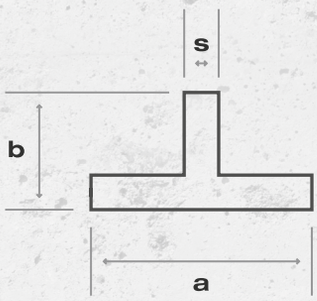

PROFIL T

cod profil	a	b	s	obs. mat.	Kg/ ml
T01	80,00	45,00	2,0	EN AW – 6063 [AlMg0.7Si] T66	0,661
T02	100,00	50,00	2,0	EN AW – 6063 [AlMg0.7Si] T66	0,799
T03	110,00	50,00	2,0	EN AW – 6063 [AlMg0.7Si] T66	0,851
T04	120,00	60,00	2,0	EN AW – 6063 [AlMg0.7Si] T66	1,015

Vă rugăm să ne contactați pentru mai multe dimensiuni ale reperelor prezentate.

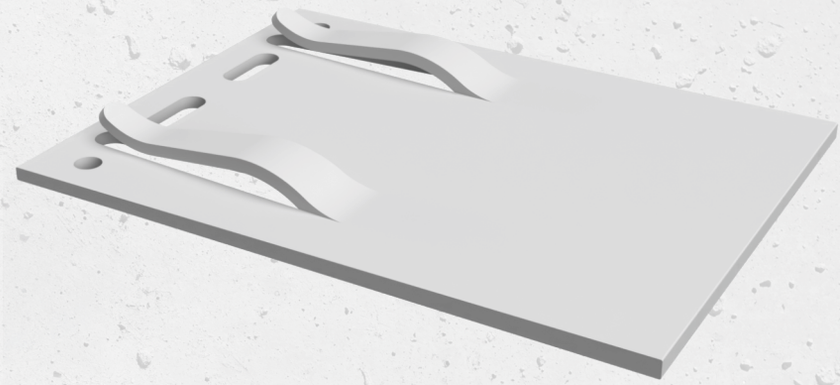

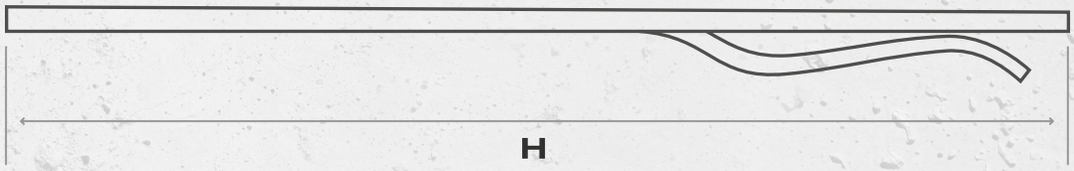

PROFIL PRELUNGITOR

cod profil	H	observații material
LRHus - 01.05 - 120x90	120,00	EN AW - 6063 [AlMg0.7Si] T66
LRHus - 01.06 - 120x160	120,00	EN AW - 6063 [AlMg0.7Si] T66

În calitate de dezvoltatori de sisteme personalizate pentru fațade ventilate, vă încurajăm să luați legătura cu noi pentru a discuta despre orice element nou pe care doriți să-l integrați. Vom evalua posibilitatea de extrudare și vom identifica soluția tehnologică optimă pentru nevoile dvs.

Bucșele din poliamidă sunt de 2 tipuri, folosite pentru găurile fixe și găurile mobile ce permit fibrocimentului să lucreze la diferențele de temperatură și umiditate pentru următoarele avantaje:

1. Izolare termică și electrică
2. Rezistență chimică
3. Rezistență mecanică și durabilitate
4. Prevenirea coroziunii

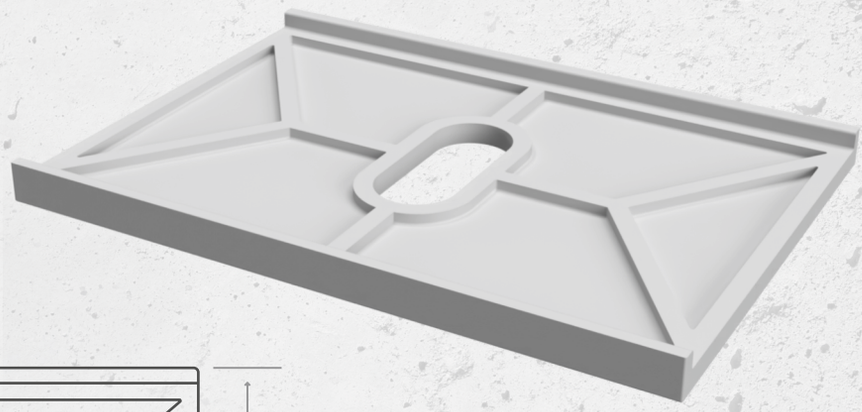

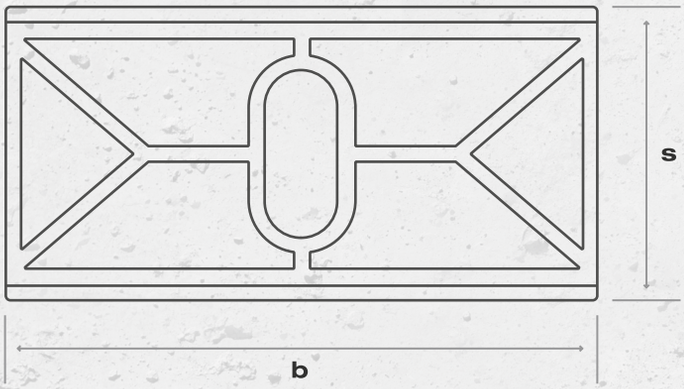

BARIERĂ TERMICĂ

cod profil		b	s	obs. mat.
Tc01	LRHus - 01.01.01	46	55	Poliamidă 6
Tc02	LRHus - 01.01.01	40	90	Poliamidă 6
Tc03	LRHus - 01.01.01	60	90	Poliamidă 6
Tc04	LRHus - 01.01.01	40	160	Poliamidă 6
Tc05	LRHus - 01.01.01	60	160	Poliamidă 6

Oferim o gamă completă de organe de asamblare dedicate fațadelor ventilate, produse marca RAWLPLUG, un brand de referință în domeniul soluțiilor de fixare. Aceste sisteme asigură montaj sigur, durabilitate și performanță ridicată, fiind concepute pentru a răspunde celor mai exigente cerințe din industrie.
Pe lângă produsele principale specificate mai jos, vă rugăm să ne solicitați orice alt element de prindere, deoarece dispunem de o gamă mai largă de sisteme de fixare.

1.

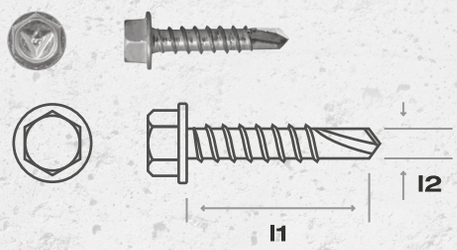

2.

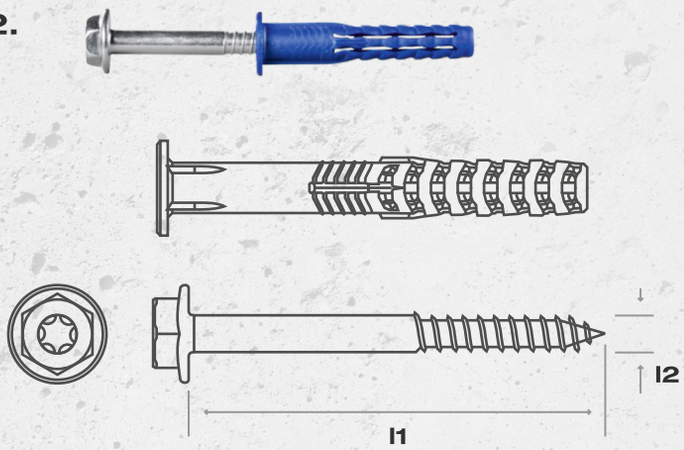

3.

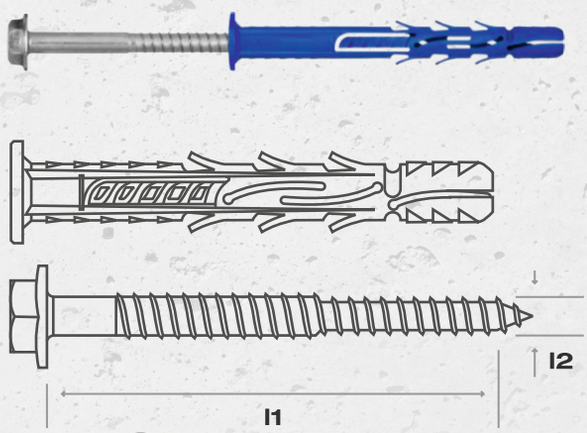

4.

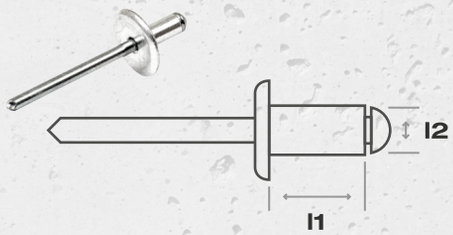

ORGANE DE ASAMBLARE

nr. crt	denumire articol	cod	lungime 1	lungime 2 /lățime
1.	Șurub autoforant din oțel inoxidabil cu cap hexagonal (perforare până la 6 mm)	OCS-55025	25	5,5
2.	Ancoră din plastic premium (cap hexagonal) M10x60	R-FFS-N-10K060	60	10
3.	Ancoră din plastic premium (oțel carbon, cap hexagonal) M10x80	R-FF1-N-10K080	80	10
4.	Popnit	-	16	4,9
5.	Ancoră mecanică - R-XPT	Ancoră expandabilă pentru sarcini statice în beton nefisurat (oțel carbon) M10x80		
6.	Ancoră mecanică - R-XPTIIIZP	Ancoră expandabilă din oțel carbon cu strat anti-coroziv zp pentru beton nefisurat M10x95		
7.	Ancoră chimică - R-KEM II	Ancoră chimică universală pentru instalare în beton și zidărie – 300 ml Standard		



MINISTERUL DEZVOLTĂRII , LUCRĂRILOR PUBLICE ŞI ADMINISTRAŢIEI
CONSILIUL TEHNIC PERMANENT PENTRU CONSTRUCŢII

Agrement Tehnic
016-02/429-2025

PROCEDEU LRHus PENTRU FIXAREA PANOURILOR DECORATIVE ALE FAŢADELOR VENTILATE PE STRUCTURĂ DIN PROFILE DE ALUMINIU
PROCÉDURE LRHus POUR LA FIXATION DE PANNEAUX DÉCORATIFS DE FAÇADES VENTILÉES SUR STRUCTURE DE PROFILÉS EN ALUMINIUM
LRHus PROCEDURE FOR FIXING DECORATIVE PANELS OF VENTILATED FACADES ON ALUMINUM PROFILES STRUCTURE
LRHus VERFAHREN ZUR BEFESTIGUNG VON DEKORATIVEN PLATTEN VON HINTERLÜFTETEN FASSADEN AUF ALUMINIUMPROFILSTRUKTUREN
Cod produs: 9

PRODUCĂTOR: S.C. LRH UNIQUE SUPPLIES S.R.L.
Strada Alba Iulia, nr. 53A, Curtici, jud. Arad, România
Tel: +40 744 475 195; Fax: -

TITULAR AGREMENT TEHNIC: S.C. LRH UNIQUE SUPPLIES S.R.L.
Strada Alba Iulia, nr. 53A, Curtici, jud. Arad, România
Tel: +40 744 475 195; Fax: -

ELABORATOR AGREMENT TEHNIC: ICECON S.A. - Bucureşti
Institutul de Cercetări pentru Echipamente şi Tehnologii în Construcţii
Şos. Pantelimon 266, sector 2, Cod Poştal 021652
Tel: +40 021.202.55.00; Fax: +40 021.255.14.20

Grupa specializată nr. 2
Elemente de închidere, compartimentare, pereţi nestructurali, tâmplărie şi vitraje

Prezentul agrement tehnic este valabil până la data de 26.11.2028 numai însoţit de AVIZUL TEHNIC al Consiliului Tehnic Permanent pentru Construcţii şi nu ţine loc de certificat de calitate

ICECON S.A. DEPARTAMENTUL AGREMENTE TEHNICE

MINISTERUL DEZVOLTĂRI

CONSILIUL TEHNIC

În baza procesului-verb
nr. 268301 al Comisiei tehnice de s
construcţii:

CONSILIUL TEHNIC

agrementul tehnic nr. 016-02/429-2
ECHIPAMENTE ŞI TEHNOLOGII ÎN CO
fixarea panourilor decorative ale f
produs/e de S.C. LRH Unique Suppl
Prezentul AVIZ TEHNI
poate prelungi în situaţia în care t
obiectului agrementului tehnic, pot
tehnic.
Agrementul tehnic est
titular, producător şi distribuitorii d

PREŞEDINTE AL CON
CONSTRUCŢII
SECRETAR DE STAT
KÖVÉR ORSOLYA-MÁRIA

MC Management Certification

ISO 9001 ISO 9001 ISO 9001 ISO 9001

LRH U

Cu sediul în: Str. Alba Iu
Şi cu următoarele sedii op

SISTEM

Conform cerinţelor standar
Pentru următoarele domen
Comerţ cu
Comerţ cu ri
construcţie şi echipa
şi furniturilor
Comerţ cu ridica

Certificat seria: C-MC Nr:
Data emiterii: 24.03.2026

Valabil până la următoarea viză anuală din data de: 23.03.2027

EFQM Member

ORGANISMUL DE CERTIFICARE MANAGEMENT CERTIFICATION www.mcert.ro

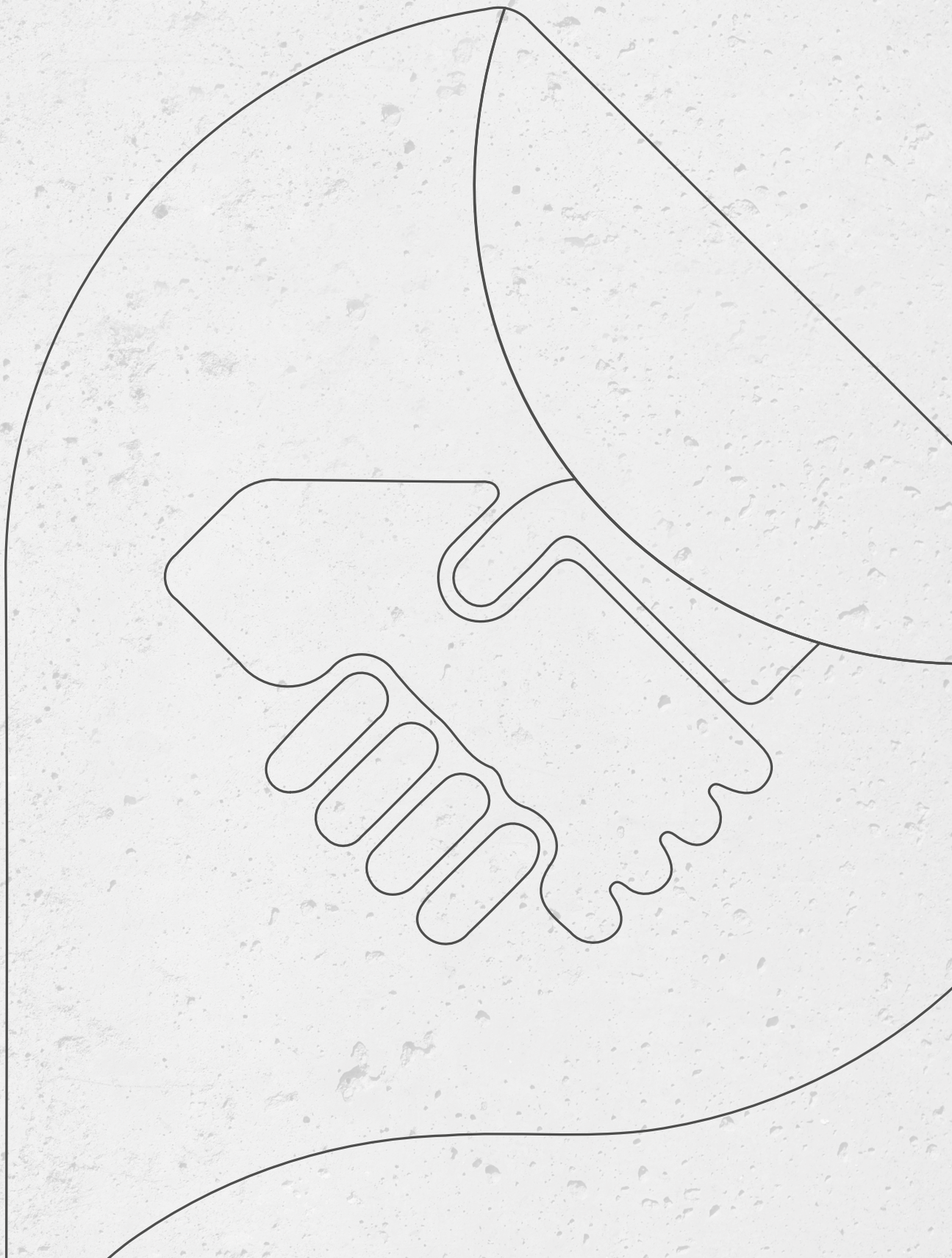



VĂ MULȚUMIM

LRH

0741 841 894
0742 076 683
office@lrhus.ro
www.lrhus.ro

Strada Alba Iulia nr. 53A, Curtici, județul Arad

Strada Unirii nr. 6, județul Arad, Arad